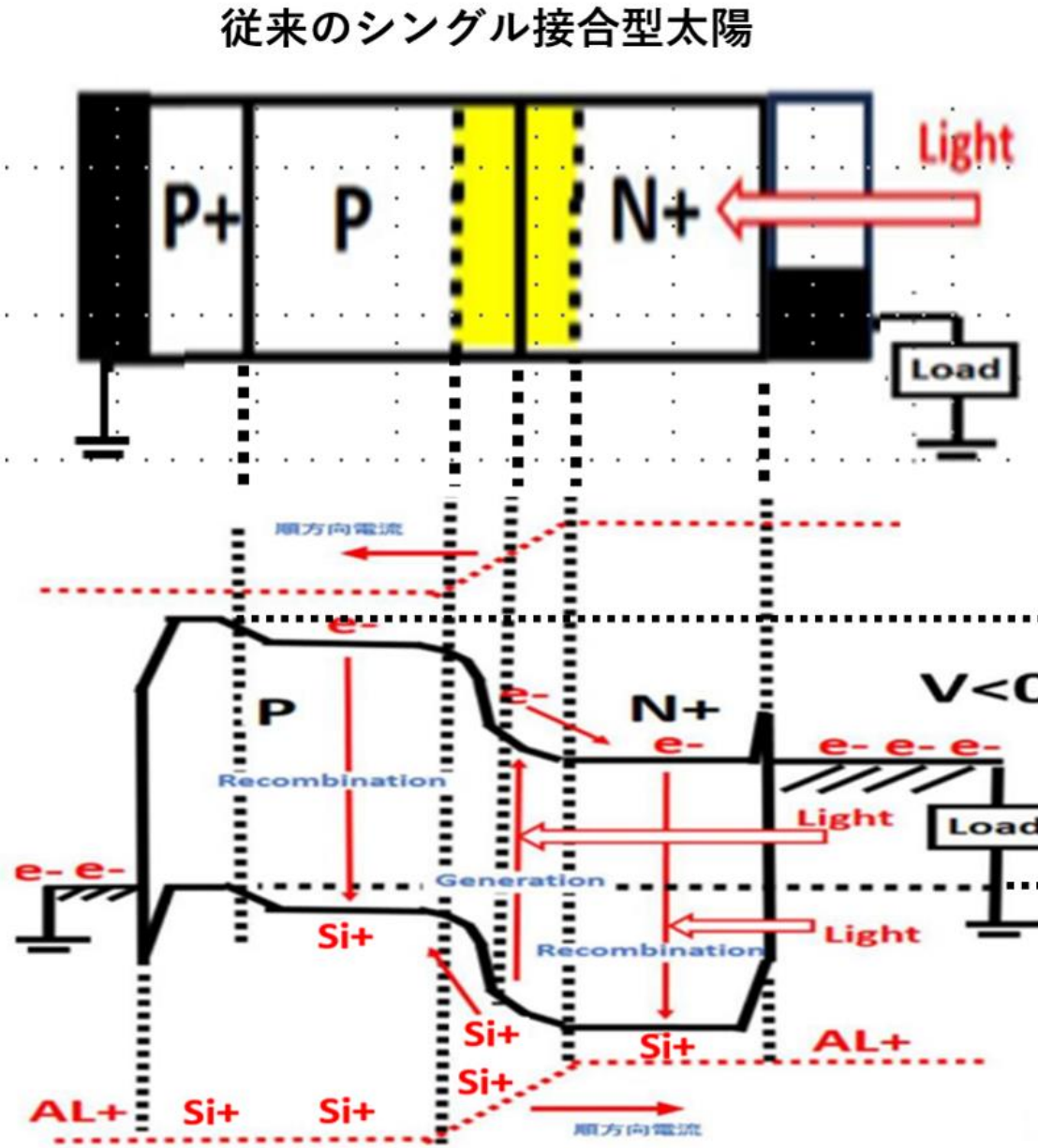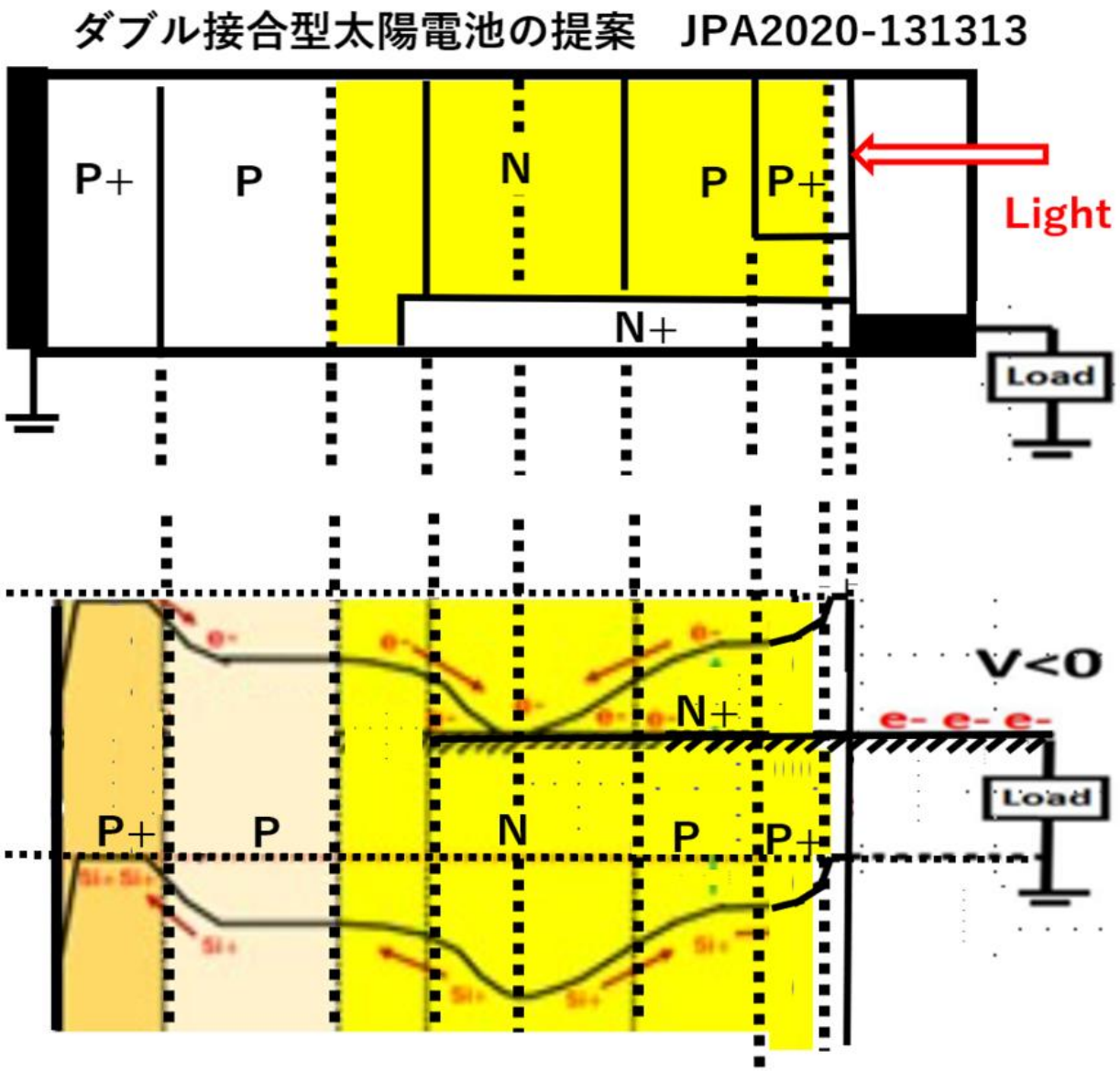従来型太陽電池との比較